Karibu | Fasssauna 2

Art-Nr.: Kar66851 / Marke: Karibu

4.191,52 EUR / Stück

inkl. 19% USt. inkl. Versand

Lieferzeit 21 - 25 Tage

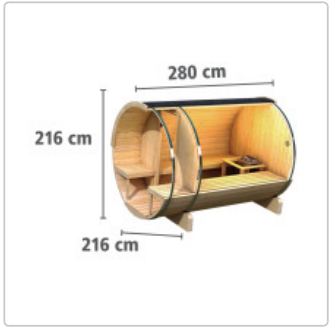

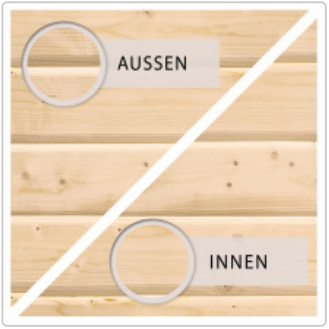

Produktinformation

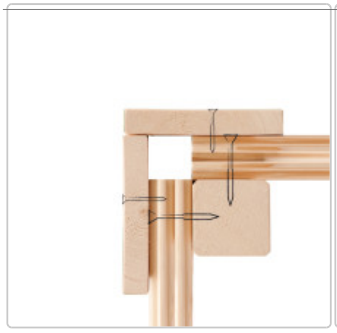

Setzen Sie Ihrem Garten die Krone auf mit der Fasssauna 2. Durch seine runde Form wird die Außensauna ganz bestimmt zu einem Highlight in Ihrem Garten. Doch die Sauna dient nicht nur als Verschönerung in Ihrem Garten. Wer möchte nach einem anstrengenden Tag nicht gerne den Abend in Ruhe bei einem ausgiebigen Saunagang ausklingen lassen. Mit der Fasssauna 2 ist dies ohne weiteres möglich. Die Sauna verfügt über ein Gesamtmaß von (BxTxH) 216*580*216 cm und passt so bestimmt auch in Ihren Garten. Betreten können Sie die Sauna durch eine bronzierte Ganzglastür aus 8mm starkem Sicherheitsglas. Im Inneren können Sie auf zwei 50cm breiten Liegen zur Ruhe kommen und sich für ein paar Minuten vom Alltagsstress verabschieden. Nach dem erholsamen Saunagang können Sie auf zwei Außenbänken runterkühlen und die Entspannung auf Ihren Körper wirken lassen. Die Fasssauna besteht aus nordischem Fichtenholz. 9 cm starke, stabile Fundamenthölzer verhindern ein wegrollen und halten die Sauna sicher an ihrem Platz. 42 mm starken Bohlen dienen als Wand während 28 mm starke Bohlen die Vorder- und Rückseite verschließen. Damit die Bohlen an Ort und Stelle bleiben, werden sie durch Spannreifen gehalten. Diese müssen mit der Zeit regelmäßig nachjustiert werden, um stets ein perfektes Saunaerlebnis sicherzustellen. Ausgestattet mit einem optionalen 9kW- Saunaofen mit externer Steuerung oder dem 9kW-Bio-Kombiofen steht Ihrem ausgiebigen Saunieren nichts mehr im Wege. Abgerundet wird das Gesamtbild mit optional erhältlichen Dachschindeln. Durch die runde Form erleben Sie in der Sauna eine einmalige Luft- und Wärmezirkulation. So kann sich die Wirkung noch besser entfalten. Lehnen Sie sich zurück, schließen Sie die Augen und entspannen Sie sich in der angenehm warmen Saunaluft mit der Fasssauna 2 mit einer ganz besonderen Optik.

Lieferumfang

- 1 Ganzglastür aus bronziertem 8 mm Sicherheitsglas (50 x 160 cm)
- 1 Ofenschutzgitter aus stabilem Fichtenholz mit spezieller Anpassung an Karibu-Öfen für optimalen Schutz
- 90 mm breite Bodenbalken
- 42 mm starke Blockbohlen
- 2 Außensitze aus Erle
- 2 Liegen aus Erle

Techn. Daten

Schindelbedarf: 4 Pakete Material: Nordische Fichte Bauweise: Steck-Schraub-System Innenmaß Breite Gesamt: 196 cm Innenmaß Tiefe Gesamt: 210 cm Innenmaß Höhe Gesamt: 187 cm Innenmaß Breite Sauna: 196 cm Innenmaß Tiefe Sauna: 210 cm Innenmaß Breite Vorraum: 196 cm Innenmaß Höhe Sauna: 187 cm Innenmaß Tiefe Vorraum: 57 cm Innenmaß Höhe Vorraum: 187 cm Umbauter Raum: 5,8 m³ Außenmaß Breite: 205 cm Außenmaß Tiefe: 273 cm Firsthöhe: 216 cm Grundfläche: 5,6 m² Anzahl Bänke: 2 Stk. Bank Material: Erle Bank 1 Tiefe: 50 cm Bank 2 Tiefe: 50 cm Ofenschutz Breite: 68 cm Ofenschutz Material: nordische Fichte Ofenschutz Tiefe: 89,5 cm Türart: Ganzglastür (8mm ESG) Tür Schloss: Magnetverschlusstechnik Tür Breite: 59 cm Tür Höhe: 169 cm Tür Öffnungsrichtung: rechts und links Durchgangsmaß Breite: 50 cm Durchgangsmaß Höhe: 160 cm Einstiegsart: Fronteinstieg Fußbodentyp: Massivholz Verpackungsmaße mm/Gewicht kg: 2830*1180*840 / 675 Kg

Produktinformation

Wie wird geliefert

Bitte beachten Sie folgende Punkte für die Anlieferung Ihrer Ware:

Wir liefern unsere Karibu Produkte ausschließlich mit einem 40 Tonner LKW an, dieser LKW hat folgende Maße:

Bitte prüfen Sie ob Ihre Straße mit einem 40 Tonner LKW befahrbar ist.

Halte- und Entlademöglichkeit für diesen großen LKW muss vorhanden sein: Platzbedarf in Abhängigkeit von der Colligröße (allgemeine Formel: 2,50 m LkW Breite zzgl. Länge größter Colli zzgl. 1,00 m Rangierbreite) sprich ca. 5-8 Meter. Die Entladung erfolgt an der Grundstücksgrenze.

Nicht angeliefert werden kann wenn:

- **die benannten Vorraussetzungen für die Ein- und Ausfahrt des LKW, das Halten einschl. Entladung nicht gegeben ist.**
- **in zugeparkten engen Wohngebieten mit enggradigen Kurven und Biegungen**
- **in Einkaufspassagen**
- **die Zufahrt mit dem Stapler von der letzten Halte- und Entlademöglichkeit des LKW zur eigentlichen Lieferadresse mehr als ca. 100 m beträgt**
- **bei Stapleranfahrt die Zufahrtsstraße nicht mindestens 50 cm breiter als die Ware lang ist**
- **die Zufahrt seitens STVO für Sattel/Hängerzüge gesperrt ist**
- **eine für den Fahrer gefahrlose Entladearbeit nicht möglich ist, weil es sich um eine vielbefahrene oder kurvenreiche Hauptstraße handelt**

Da der Fahrer die Anlieferung/Zufahrt zu verantworten hat, obliegt die letztendliche Entscheidung über die Zustellmöglichkeit ausschließlich dem Fahrer, nicht dem Kunden.

verfügbare Optionen

Saunaofen

ohne Ofen (3.999,99 EUR)	9kW Saunaofen mit externer Steuerung (4.479,99 EUR)	9kw Bio Dampfofen mit externer Steuerung (4.779,99 EUR)

Karibu Dachschindeln

Produktinformation

Rechteck dunkelrot (191,53 EUR)	Rechteck dunklelgrün (191,53 EUR)	Rechteck schwarz (191,53 EUR)	Biberschwanz dunkelrot (211,96 EUR)	Biberschwanz dunkelgrün (211,96 EUR)	Biberschwanz schwarz (211,96 EUR)
Asymmetrisch rot-geflammt (219,96 EUR)	Asymmetrisch Zeder (219,96 EUR)				