Karibu Systemsauna Bodin | 68 mm | Fronteinstieg

Art-Nr.: Kar75629 / GTIN: 4010090756295 / Marke: Karibu

2.016,55 EUR / Stück

inkl. 19% USt. inkl. Versand

Lieferzeit 20 - 25 Tage

Dieses Produkt ist versandkostenfrei!

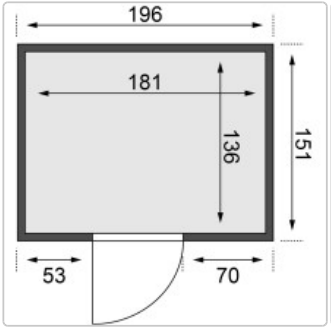

Produktinformation

Sparen Sie wertvolle Energie mit der Systemsauna Bodin. Eine 68 mm starke Konstruktion, bestehend aus einer Rahmenkonstruktion mit 42mm starker Mineraldämmwolle und einer Verkleidung an der Sichtseite aus 12,5 mm Spezial-Softline-Profilholz, hält die Wärme optimal im Saunainneren. Die Decke besteht aus einer 57 mm starken Spezialplatte mit Mineraldämmwolle. Die **Außenmaße** ohne Dachkranz betragen **196 x 151 x 198cm (B/T/H)**. Die Sauna verfügt über 2 Saunabänke aus Espenholz zum Entspannen und Wohlfühlen. Mit einem optional erhältlichen 9kW-Saunaofen bringen Sie das Innere schnell auf Temperatur. Bei dem Ofen können Sie zwischen einer Variante mit integrierter Steuerung, einer Variante mit externer Steuerung oder einem 9kW Bio-Kombiofen wählen. So ist garantiert für jeden das Richtige dabei. Durch einen optionalen Dachkranz inkl. drei LED-Spots können Sie Ihre Sauna von außen beleuchten und sie so perfekt in Szene setzen. In den Innenraum gelangen Sie durch eine Saunatür. Hier können Sie sich zwischen vier möglichen Varianten entscheiden. Egal ob klassisch mit bronziertem Glas, modern mit graphitfarbenem Glas, schlicht mit klarem Türglas oder

Produktinformation

passend mit einer energiesparenden, wärmegedämmten Holztür mit klarem Isolierglas. Durch die vorgefertigten Wand und Deckenelemente wird Ihnen ein einfacher Aufbau ermöglicht. Passen Sie die Sauna auf Ihre Bedürfnisse an mit unserem optional erhältlichen Zubehör. Eine ergonomische Kopfstütze für den optimalen Liegekomfort, eine ergonomische Rückenlehne zur perfekten Entspannung oder eine Saunaleuchte modern für das richtige Ambiente. Genießen Sie die Ruhe nach einem anstrengenden Arbeitstag bei einem ausgiebigen Saunagang und erholen Sie sich vom Alltag. Verringern Sie den Energieverbrauch beim Saunieren mit der 68 mm Systemsauna Bodin.

Lieferumfang

Im Lieferumfang enthalten:

- 1 Satz vorgefertigte Sauna Sandwichwandelemente zum einfachen und schnellen Aufbau
- 1 Saunadach
- 1 Liege, ca. 28 cm breit
- 1 Liege, ca 58 cm breit
- 1 Saunatür gemäß Auswahl
- 1 Kopfstütze
- 1 Ofenschutzgitter
- Nur bei Dachkranzmodell: 1 Dachkranz, 3 LED Strahler
- Gegebenenfalls 1 Ofen entsprechend Ihrer Auswahl
- Alle notwendigen Schrauben, Beschläge und Schraubenabdeckungen
- Ausführliche, bebilderte und leicht verständliche Aufbauanleitung

Hinweis: Bitte beachten Sie beim Aufbau einer **Innensauna** auf einen **Mindestabstand** von **10 cm** zu Decke und Wänden

Techn. Daten

Material: Nordische Fichte Bauweise: vormontierte Elemente Innenmaß Breite: 181 cm Innenmaß Tiefe: 136 cm Innenmaß Höhe: 192 cm Umbauter Raum: 4,8 m³ Außenmaß Breite: 196 cm Außenmaß Tiefe: 151 cm Außenmaß Höhe: 198 cm Grundfläche: 2,7 m² Anzahl Bänke: 2 Stk. Bank Material: Espe Bank 1 Tiefe: 57 cm Bank 2 Tiefe: 27 cm Bank 3 Tiefe: - Anzahl der Kopfstützen: 1 Stk. Kopfstütze Material: Espe Ofenschutz Material: nordische Fichte Ofenschutz Breite: 60 cm Ofenschutz Höhe: 80 cm Ofenschutz Tiefe: 51 cm Türart: Holztür mit Isolierglas, wärmegedämmt Tür Scheibenfarbe: klar Tür Höhe: 175 cm Position Tür und Zuluft tauschbar: ja Durchgangsmaß Breite: 64 cm Durchgangsmaß Höhe: 173 cm Öffnungsrichtung Tür: rechts und links anschlagbar Saunadach Bauweise: vormontierte Elemente Saunadach Dämmung: 42 mm Spiegelbar: ja Einstiegsart: Fronteinstieg Verpackungsmaße mm/Gewicht kg: 1920 x 800 x 290 x 38 | 2030 x 1230 x 660 x 288

Vorteile Exclusiv Ausführung

Produktinformation

Wie wird geliefert

Produktinformation

Bitte beachten Sie folgende Punkte für die Anlieferung Ihrer Ware:

Wir liefern unsere Karibu Produkte ausschließlich mit einem 40 Tonner LKW an, dieser LKW hat folgende Maße:

Bitte prüfen Sie ob Ihre Straße mit einem 40 Tonner LKW befahrbar ist.

Halte- und Entlademöglichkeit für diesen großen LKW muss vorhanden sein: Platzbedarf in Abhängigkeit von der Colligröße (allgemeine Formel: 2,50 m LkW Breite zzgl. Länge größter Colli zzgl. 1,00 m Rangierbreite) sprich ca. 5-8 Meter. Die Entladung erfolgt an der Grundstücksgrenze.

Nicht angeliefert werden kann wenn:

- **die benannten Vorraussetzungen für die Ein- und Ausfahrt des LKW, das Halten einschl. Entladung nicht gegeben ist.**
- **in zugeparkten engen Wohngebieten mit enggradigen Kurven und Biegungen**
- **in Einkaufspassagen**
- **die Zufahrt mit dem Stapler von der letzten Halte- und Entlademöglichkeit des LKW zur eigentlichen Lieferadresse mehr als ca. 100 m beträgt**
- **bei Stapleranfahrt die Zufahrtsstraße nicht mindestens 50 cm breiter als die Ware lang ist**
- **die Zufahrt seitens STVO für Sattel/Hängerzüge gesperrt ist**
- **eine für den Fahrer gefahrlose Entladearbeit nicht möglich ist, weil es sich um eine vielbefahrene oder kurvenreiche Hauptstraße handelt**

Da der Fahrer die Anlieferung/Zufahrt zu verantworten hat, obliegt die letztendliche Entscheidung über die Zustellmöglichkeit ausschließlich dem Fahrer, nicht dem Kunden.

verfügbare Optionen

Saunavariante / Saunaofen / Saunatür

Produktinformation

Basisvariante (ohne Dachkranz) / ohne Ofen / Energiesparend (2.016,55 EUR)	Basisvariante (ohne Dachkranz) / ohne Ofen / Classic (1.999,99 EUR)	Basisvariante (ohne Dachkranz) / ohne Ofen / Modern (1.999,99 EUR)	Basisvariante (ohne Dachkranz) / ohne Ofen / Klarglas (1.999,99 EUR)	Basisvariante (ohne Dachkranz) / 9kW Saunaofen mit interner Steuerung / Energiesparend (2.329,98 EUR)	Basisvariante (ohne Dachkranz) / 9kW Saunaofen mit interner Steuerung / Classic (2.329,98 EUR)
Basisvariante (ohne Dachkranz) / 9kW Saunaofen mit interner Steuerung / Modern (2.329,98 EUR)	Basisvariante (ohne Dachkranz) / 9kW Saunaofen mit interner Steuerung / Klarglas (2.329,98 EUR)	Basisvariante (ohne Dachkranz) / 9kW Saunaofen mit externer Steuerung / Energiesparend (2.480,00 EUR)	Basisvariante (ohne Dachkranz) / 9kW Saunaofen mit externer Steuerung / Classic (2.480,00 EUR)	Basisvariante (ohne Dachkranz) / 9kW Saunaofen mit externer Steuerung / Modern (2.480,00 EUR)	Basisvariante (ohne Dachkranz) / 9kW Saunaofen mit externer Steuerung / Klarglas (2.480,00 EUR)
Basisvariante (ohne Dachkranz) / 9kw Bio Dampfofen mit externer Steuerung / Energiesparend (2.779,99 EUR)	Basisvariante (ohne Dachkranz) / 9kw Bio Dampfofen mit externer Steuerung / Classic (2.779,99 EUR)	Basisvariante (ohne Dachkranz) / 9kw Bio Dampfofen mit externer Steuerung / Modern (2.779,99 EUR)	Basisvariante (ohne Dachkranz) / 9kw Bio Dampfofen mit externer Steuerung / Klarglas (2.779,99 EUR)	mit Dachkranz / ohne Ofen / Energiesparend (2.080,60 EUR)	mit Dachkranz / ohne Ofen / Classic (2.079,99 EUR)
mit Dachkranz / ohne Ofen / Modern (2.079,99 EUR)	mit Dachkranz / ohne Ofen / Klarglas (2.079,99 EUR)	mit Dachkranz / 9kW Saunaofen mit interner Steuerung / Energiesparend (2.409,99 EUR)	mit Dachkranz / 9kW Saunaofen mit interner Steuerung / Classic (2.409,99 EUR)	mit Dachkranz / 9kW Saunaofen mit interner Steuerung / Modern (2.409,99 EUR)	mit Dachkranz / 9kW Saunaofen mit interner Steuerung / Klarglas (2.409,99 EUR)
mit Dachkranz / 9kW Saunaofen mit externer Steuerung / Energiesparend (2.559,99 EUR)	mit Dachkranz / 9kW Saunaofen mit externer Steuerung / Classic (2.559,99 EUR)	mit Dachkranz / 9kW Saunaofen mit externer Steuerung / Modern (2.559,99 EUR)	mit Dachkranz / 9kW Saunaofen mit externer Steuerung / Klarglas (2.559,99 EUR)	mit Dachkranz / 9kw Bio Dampfofen mit externer Steuerung / Energiesparend (2.859,99 EUR)	mit Dachkranz / 9kw Bio Dampfofen mit externer Steuerung / Classic (2.859,99 EUR)

Produktinformation

mit Dachkranz / 9kw Bio Dampfofen mit externer Steuerung / Modern (2.859,99 EUR)	mit Dachkranz / 9kw Bio Dampfofen mit externer Steuerung / Klarglas (2.859,99 EUR)