Produktinformation

Palmako| Pavillonserie Betty

Art-Nr.: Pal103798 / GTIN: 4743142005576 / Marke: Palmako

Palmako
LEMEKS GROUP

1.940,00 EUR / Stück

inkl. 19% USt. inkl. Versand

Lieferzeit ca. 4 - 6 Wochen

Dieses Produkt ist versandkostenfrei!

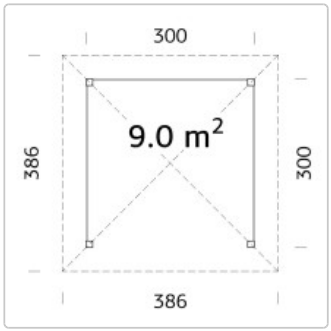

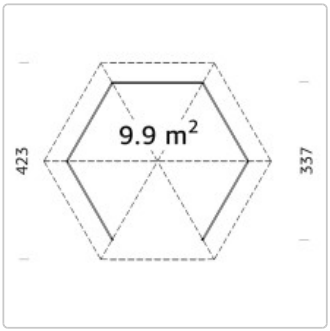

Produktinformation

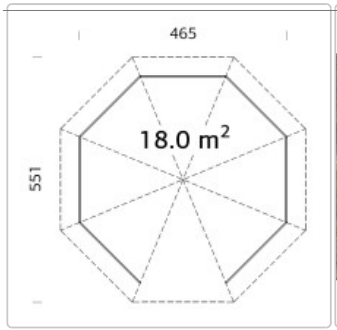

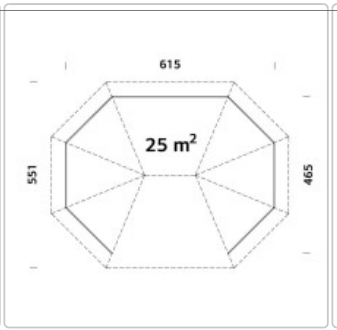

Produktinformation

Der Palmako Holz-Pavillon Betty bildet ein besonderes Highlight in Ihrem Garten oder Ihrer Kleingartenanlage. Die robusten 19 mm Dachbretter besitzen für eine einfache Anbringung eine Nut-Feder-Verbindung.

Wetterunabhängiger Schutz
Der Gartenpavillon bietet Ihnen eine bequeme Sitzgelegenheit unabhängig von Wetterverhältnissen. Daher können Sie auch bei Regen oder Sonne eine angenehme Zeit mit Familie und Freunden verbringen. Die Grundfläche des praktischen Holz-Pavillons beträgt je nach Modell zwischen 9 und 25 m². Das Dach trägt eine Schneelast bis zu 75 kg/m².

Hochwertige Verarbeitung
Der Palmako Pavillon Betty besteht aus naturbelassenem und unbehandeltem Fichtenholz aus Nordeuropa. Dank der unbehandelten Oberflächen können Sie den Pavillon ganz nach Ihren Wünschen, z.B. mit einem farbigen Anstrich, gestalten. Die Dachbedeckung und der Fußboden sind separat erhältlich.

Hohe Stabilität
Die starken 12 cm x 12 cm Pfosten bestehen aus Leimholz und sorgen für eine hohe Stabilität und Beständigkeit der Konstruktion. Aufgrund der besonderen Bauweise und den qualitativ hochwertigen Materialien treffen Sie mit dem Palmako Holz-Pavillon Betty eine gute Wahl.

Schnelle Montage
Der Pavillon wird mit einem Bausatz und einem Montageset geliefert, so dass die Montage mühelos gelingt. Für die Dachbedeckung benötigen Sie je nach Modell 8 - 17 Dachschindelpakete.

Dachbedeckung und Fußboden sind separat erhältlich.

Lieferhinweise Gartenhäuser

Lieferhinweise Lieferzeit
Unsere Lieferzeiten sind unseren Artikeln direkt hinterlegt. Ist die Lieferzeit in Tagen angegeben, handelt es sich um Werktage.

Anlieferung

Produktinformation

Unsere Lieferungen erfolgen grundsätzlich **frei Bordsteinkante**. Es sei denn, es wurde gesondert vereinbart und schriftlich festgehalten.

Das Feld „Anmerkungen zur Anlieferung“ im Checkout ist von Dir auszufüllen, damit wir mögliche Probleme bei der Anlieferung ausschließen bzw. eine Lösung hierfür erarbeiten können. Da wir unsere Waren zum Teil mit **40 Tonnen LKW´s** anliefern müssen wir gewährleisten, dass dieses auch möglich ist.

Beispiele für Besonderheiten bei der Anlieferung sind für uns:

- **Dein Grundstück ist nur über eine Brücke bis 16 Tonnen Traglast erreichbar.**
- **Dein Grundstück liegt in einer Sackgasse oder Spielstraße.**
- **Der Weg zu Deinem Haus/Grundstück ist unbefestigt.**
- **Du wohnst an einer Bundesstraße und es gibt dort keine Entlademöglichkeit auf dem Hof.**

Unsere Logistikpartner sind angehalten die Anlieferung zu avisieren. Hierfür ist es notwendig, dass Du eine Rufnummer hinterlässt unter der Du erreichbar bist!

Annahme der Ware

Auf dem Weg von unseren Lieferanten an Deine Baustelle kann es immer mal zu Beschädigungen der Umverpackungen kommen. Wenn Du die Ware von unseren Logistikpartnern entgegen nimmst, vergewissere Dich bitte von dem Zustand Deiner Ware, **bevor** Du den Empfang quittierst.

Sollte die Umverpackung Deiner bestellten Ware beschädigt sein, öffne die Verpackung und prüfe den Zustand der Ware direkt vor Ort und vor allem vor Quittierung der Empfangsbestätigung! Lass Dir eventuelle Beschädigungen bitte immer auf den Lieferpapieren vom Spediteur quittieren!

Betty 9.0 m²

Betty 9.0 m²

- **Pfostenstärke: 120 x 120 mm**
- **Sockelmaß: 300 x 300 cm**
- **Wandhöhe: 223 cm**
- **Firsthöhe: 323 cm**
- **Grundfläche: 9.0 m²**
- **Umbauter Raum: 21.9 m³**
- **Vordach: 43 cm**
- **Dachfläche / -neigung: 15.4 m²/ 25.0°**
- **Dachbretter: 19 mm**
- **Verpackung: 4.5 x 1.2 x 0.5 m**
- **Verpackungsgewicht: 649 kg**

Optional:

- **Schindeln: 8 Pakete**
- **Dachpappennägel**

Betty 9.9 m²

Produktinformation

Betty 9.9 m²

- **Pfostenstärke: 120 x 120 mm**
- **Durchmaß: 337.0 cm**
- **Wandhöhe: 204 cm**
- **Firsthöhe: 313 cm**
- **Grundfläche: 9.9 m²**
- **Umbauter Raum: 23.0 m³**
- **Vordach: 43 cm**
- **Dachfläche / -neigung: 16.7 m²/ 25.0°**
- **Dachbretter: 19 mm**
- **Verpackung: 2.6 x 1.2 x 0.7 m**
- **Verpackungsgewicht: 723 kg**

Optional:

- **Schindeln: 9 Pakete**
- **Dachpappennägel**

Betty 18.0 m²

Betty 18.0 m²

- **Pfostenstärke: 120 x 120 mm**
- **Durchmaß: 465.0 cm**
- **Wandhöhe: 207 cm**
- **Firsthöhe: 346 cm**
- **Grundfläche: 18.0 m²**
- **Umbauter Raum: 46.0 m³**
- **Vordach: 43 cm**
- **Dachfläche / -neigung: 27.2 m²/ 25.0°**
- **Dachbretter: 19 mm**
- **Verpackung: 3.2 x 1.2 x 0.9 m**
- **Verpackungsgewicht: 1064 kg**

Optional:

- **Schindeln: 14 Pakete**
- **Dachpappennägel**

Betty 25.0 m²

Betty 25.0 m²

- **Pfostenstärke: 120 x 120 mm**
- **Sockelmaß: 467 x 617 cm**
- **Wandhöhe: 207 cm**
- **Firsthöhe: 362 cm**
- **Grundfläche: 25.0 m²**
- **Umbauter Raum: 64.0 m³**
- **Vordach: 43 cm**
- **Dachfläche / -neigung: 36.8 m²/ 25.0°**
- **Dachbretter: 19 mm**

Produktinformation

- **Verpackung: 6.0 x 1.2 x 0.6 m**
- **Verpackungsgewicht: 1808 kg**

Optional:

- **Schindeln: 17 Pakete**
- **Dachpappennägel**

verfügbare Optionen

Hausserie / Imprägnierung

Pavillon Betty 9.0 / ohne Imprägnierung (1.940,00 EUR)	Pavillon Betty 9.0 / mit Imprägnierung (Hellbraun) (2.244,00 EUR)	Pavillon Betty 9.0 / mit Imprägnierung (Grau) (2.244,00 EUR)	Pavillon Betty 9.0 / mit Imprägnierung (transparent) (2.244,00 EUR)	Pavillon Betty 9.0 / mit Imprägierung (weiss) (2.396,00 EUR)	Pavillon Betty 9.9 / ohne Imprägnierung (1.968,00 EUR)
Pavillon Betty 9.9 / mit Imprägnierung (Hellbraun) (2.292,00 EUR)	Pavillon Betty 9.9 / mit Imprägnierung (Grau) (2.292,00 EUR)	Pavillon Betty 9.9 / mit Imprägnierung (transparent) (2.292,00 EUR)	Pavillon Betty 9.9 / mit Imprägierung (weiss) (2.455,00 EUR)	Pavillon Betty 18.0 / ohne Imprägnierung (3.187,00 EUR)	Pavillon Betty 18.0 / mit Imprägnierung (Hellbraun) (3.732,00 EUR)
Pavillon Betty 18.0 / mit Imprägnierung (Grau) (3.732,00 EUR)	Pavillon Betty 18.0 / mit Imprägnierung (transparent) (3.732,00 EUR)	Pavillon Betty 18.0 / mit Imprägierung (weiss) (4.003,00 EUR)	Pavillon Betty 25.0 / ohne Imprägnierung (4.075,00 EUR)	Pavillon Betty 25.0 / mit Imprägnierung (Hellbraun) (4.773,00 EUR)	Pavillon Betty 25.0 / mit Imprägnierung (Grau) (4.773,00 EUR)

Produktinformation

Pavillon Betty 25.0 / mit Imprägnierung (transparent) (4.773,00 EUR)

Pavillon Betty 25.0 / mit Imprägierung (weiss) (5.121,00 EUR)

Dachpappschindeln

ohne

Schindeln rot (rechteck)

Schindeln schwarz (rechteck)

Schindeln braun (rechteck)

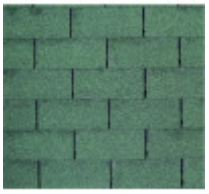

Schindeln grün (rechteck)