Pavillonserie Melanie

Art-Nr.: Pal103708 / GTIN: 4743142005477 / Marke: Palmako

Palmako
LEMEKS GROUP

2.386,00 EUR / Stück

inkl. 19% USt. inkl. Versand

Lieferzeit ca. 4 - 6 Wochen

Dieses Produkt ist versandkostenfrei!

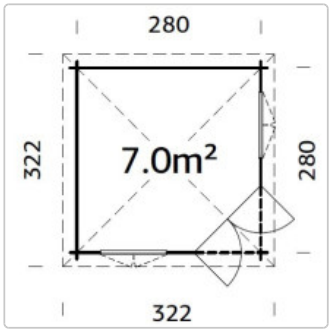

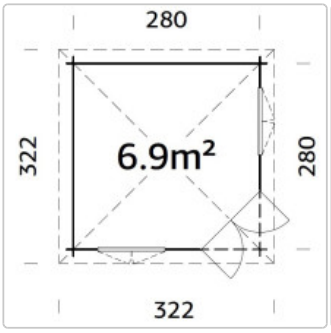

Produktinformation

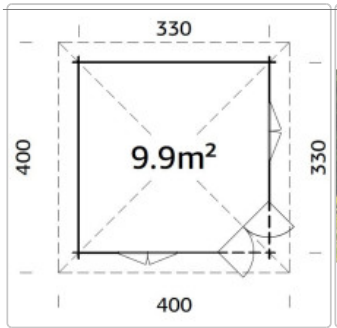

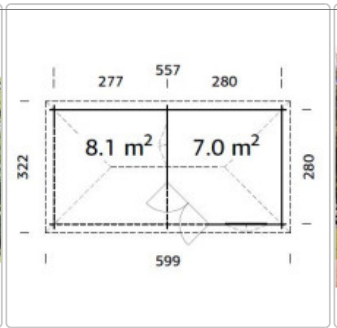

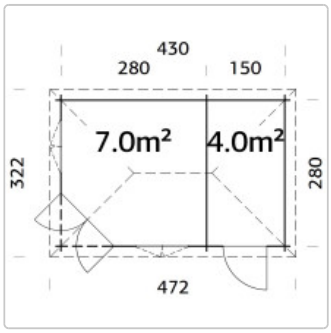

Produktinformation

Unsere Palmako Holz-Pavillon- Serie Melanie biete eine große Auswahl an Modellen. Sie werden aus 28 oder 44 mm starken Blockbohlen, mit winddichter Chaletschnitt-Eckverbindung, gefertigt. Alle Modelle sind mit mit Eckeinstieg ausgestattet. Man könnte die Modelle auch als 5ek Häuser bezeichnen. Alle Modelle sind mit stabilen, teilverglasten Doppeltüren ausgestattet. Die Doppeltüren verfügen über einen Leimholzrahmen und sind mit Zylinderschloss und niedriger, mit Edelstahl abgedeckte Türschwelle ausgerüstet. Die Doppeltür und die Tiefen, nach Außen öffnenden Doppelfenster haben, bei 28 mm Wandstärke, Einfachverglasung und aufgesetzte Sprossen. Bei 44 mm Wandstärke werden Türen und Fenster mit Isolierglas ausgerüstet. Zum Bausatz gehören auch imprägnierte Fundamenthölzer, 16 mm starke Dachbretter und 19 mm Fußbodenbretter mit Nut und Feder, Sturmleisten, sowie Montageset. Eine Dacheindeckung ist nicht im Lieferumfang enthalten.

Hinweis: Bitte beachten Sie dass sich durch die Tauchimprägnierung ab Werk, die Lieferzeit um bis zu 6 Wochen verlängert.

Lieferhinweise Gartenhäuser

Lieferhinweise Lieferzeit
Unsere Lieferzeiten sind unseren Artikeln direkt hinterlegt. Ist die Lieferzeit in Tagen angegeben, handelt es sich um Werktage.

Anlieferung
Unsere Lieferungen erfolgen grundsätzlich **frei Bordsteinkante**. Es sei denn, es wurde gesondert vereinbart und schriftlich festgehalten.

Das Feld „Anmerkungen zur Anlieferung“ im Checkout ist von Dir auszufüllen, damit wir mögliche Probleme bei der Anlieferung ausschließen bzw. eine Lösung hierfür erarbeiten können. Da wir unsere Waren zum Teil mit **40 Tonnen LKW´s** anliefern müssen wir gewährleisten, dass dieses auch möglich ist.

Beispiele für Besonderheiten bei der Anlieferung sind für uns:

- **Dein Grundstück ist nur über eine Brücke bis 16 Tonnen Traglast erreichbar.**
- **Dein Grundstück liegt in einer Sackgasse oder Spielstraße.**
- **Der Weg zu Deinem Haus/Grundstück ist unbefestigt.**
- **Du wohnst an einer Bundesstraße und es gibt dort keine Entlademöglichkeit auf dem Hof.**

Produktinformation

Unsere Logistikpartner sind angehalten die Anlieferung zu avisieren. Hierfür ist es notwendig, dass Du eine Rufnummer hinterlässt unter der Du erreichbar bist!

Annahme der Ware

Auf dem Weg von unseren Lieferanten an Deine Baustelle kann es immer mal zu Beschädigungen der Umverpackungen kommen. Wenn Du die Ware von unseren Logistikpartnern entgegen nimmst, vergewissere Dich bitte von dem Zustand Deiner Ware, **bevor** Du den Empfang quittierst.

Sollte die Umverpackung Deiner bestellten Ware beschädigt sein, öffne die Verpackung und prüfe den Zustand der Ware direkt vor Ort und vor allem vor Quittierung der Empfangsbestätigung! Lass Dir eventuelle Beschädigungen bitte immer auf den Lieferpapieren vom Spediteur quittieren!

Melanie 7.0 m²

Melanie 7.0 m²

- **Wandstärke: 28 mm**
- **Sockelmaß: 280 x 280 cm**
- **Wandhöhe: 217 cm**
- **Firsthöhe: 297 cm**
- **Grundfläche: 7.0 m²**
- **Umbauter Raum: 16.3 m³**
- **Vordach: 21 cm**
- **Dachfläche / -neigung: 11.9 m²/ 25.0°**
- **Dachbretter: 16 mm**
- **Fußboden: 19 mm**
- **Echtglas**
- **Tür, Durchgangsmaß: 134 x 181, cm**
- **Fenster, lichtes Maß: 90 x 144 cm**
- **Verpackung: 3.2 x 1.2 x 0.7 m**
- **Verpackungsgewicht: 625 kg**

Optional:

- **Schindeln: 6 Pakete**
- **Dachpappennägel**
- **zusätzlich Türen und Fenster**

Melanie 6.9 m²

Melanie 6.9 m²

- **Wandstärke: 44 mm**
- **Sockelmaß: 280 x 280 cm**
- **Wandhöhe: 222 cm**
- **Firsthöhe: 302 cm**
- **Grundfläche: 6.6 m²**
- **Umbauter Raum: 16.3 m³**
- **Vordach: 21 cm**

- Dachfläche / -neigung: 8.4 m²/ 25.0°
- Dachbretter: 16 mm
- Fußboden: 19 mm
- Doppelglas: 3-6-3
- Tür, Durchgangsmaß: 114 x 186 cm
- Fenster, lichtes Maß: 90 x 132 cm
- Verpackung: 3.2 x 1.2 x 0.8 m
- Verpackungsgewicht: 825 kg

Optional:

- Schindeln: 6 Pakete
- Dachpappennägel
- zusätzlich Türen und Fenster

Melanie 9.9 m²

Melanie 9.9 m²

- Wandstärke: 44 mm
- Sockelmaß: 330 x 330 cm
- Wandhöhe: 233 cm
- Firsthöhe: 325 cm
- Grundfläche: 9.9 m²
- Umbauter Raum: 25.0 m³
- Vordach: 35cm
- Dachfläche / -neigung: 17.0 m²/ 24.5°
- Dachbretter: 19 mm
- Fußboden: 19 mm
- Doppelglas: 3-6-3
- Tür, Durchgangsmaß: 114 x 186 cm
- Fenster, lichtes Maß: 90 x 132cm
- Verpackung: 4.5 x 1.2 x 0.8 m
- Verpackungsgewicht: 1134 kg

Optional:

- Schindeln: 8 Pakete
- Dachpappennägel
- zusätzlich Türen und Fenster

Melanie 11.0 m²

Melanie 11.0 m²

- Wandstärke: 28 mm
- Sockelmaß: 430 x 280 cm
- Wandhöhe: 217 cm
- Firsthöhe: 285 cm
- Grundfläche: 11.0 m²
- Umbauter Raum: 27.7.0 m³
- Vordach: 35 cm
- Dachfläche / -neigung: 16.9 m²/ 25°

Produktinformation

- **Dachbretter: 16 mm**
- **Fußboden: 19 mm**
- **Einfachglas4 mm**
- **Tür, Durchgangsmaß: 134 x 175 cm und 73 x 181 cm**
- **Fenster, lichtes Maß: 90 x 144cm**
- **Verpackung: 4.5 x 1.2 x 0.8 m**
- **Verpackungsgewicht: 1134 kg**

Optional:

- **Schindeln: 8 Pakete**
- **Dachpappennägel**
- **zusätzlich Türen und Fenster**

Melanie 11.5 m²

Melanie 11.5 m²

- **Wandstärke: 44 mm**
- **Sockelmaß: 448 x 280 cm**
- **Wandhöhe: 234 cm**
- **Firsthöhe: 311 cm**
- **Grundfläche: 11.5 m²**
- **Umbauter Raum: 29.9 m³**
- **Vordach: 21 cm**
- **Dachfläche / -neigung: 19.9 m²/ 24.7°**
- **Dachbretter: 16 mm**
- **Fußboden: 19 mm**
- **Tür + Fenster : Echtglas 4 mm**
- **Tür, Durchgangsmaß: 134 x 181 cm,73 x 181 cm**
- **Fenster, lichtes Maß: 90 x 144 cm**
- **Verpackung: 6.0 x 1.2 x 0.6 m**
- **Verpackungsgewicht: 1005 kg**

Optional:

- **Schindeln: 9 Pakete**
- **Dachpappennägel**
- **zusätzlich Türen und Fenster**

Melanie 6.8 + 8.3 m²

Melanie 6.8 + 8.3 m²

- **Wandstärke: 28 mm**
- **Sockelmaß: 557 x 280 cm**
- **Wandhöhe: 228 cm**
- **Firsthöhe: 307 cm**
- **Grundfläche: 6.8 m²**
- **Umbauter Raum: 18.1 m³**
- **Vordach: 2 cm**
- **Dachfläche / -neigung: 20.8 m²/ 24.7°**
- **Dachbretter: 16 mm**

Produktinformation

- **Fußboden: 19 mm**
- **Echtglas**
- **Tür, Durchgangsmaß: 134 x 181, cm**
- **Fenster, lichtes Maß: 90 x 144 cm**
- **Verpackung: 6.0 x 1.2 x 0.6 m**
- **Verpackungsgewicht 1005 kg**

Optional:

- **Schindeln: 610 Pakete**
- **Dachpappennägel**
- **Regenrinnen**
- **zusätzlich Türen und Fenster**

verfügbare Optionen

Hausserie / Imprägnierung / Anstrich

Pavillon Melanie 7.0 / ohne Imprägnierung (2.386,00 EUR)	Pavillon Melanie 7.0 / mit Imprägnierung (Hellbraun) (2.782,00 EUR)	Pavillon Melanie 7.0 / mit Imprägnierung (Grau) (2.782,00 EUR)	Pavillon Melanie 7.0 / mit Imprägnierung (transparent) (2.782,00 EUR)	Pavillon Melanie 6.9 / ohne Imprägnierung (2.973,00 EUR)	Pavillon Melanie 6.9 / mit Imprägnierung (Hellbraun) (3.485,00 EUR)
Pavillon Melanie 6.9 / mit Imprägnierung (Grau) (3.485,00 EUR)	Pavillon Melanie 6.9 / mit Imprägnierung (transparent) (3.485,00 EUR)	Pavillon Melanie 9.9 / ohne Imprägnierung (3.819,00 EUR)	Pavillon Melanie 9.9 / mit Imprägnierung (Hellbraun) (4.469,00 EUR)	Pavillon Melanie 9.9 / mit Imprägnierung (Grau) (4.469,00 EUR)	Pavillon Melanie 9.9 / mit Imprägnierung (transparent) (4.469,00 EUR)
Pavillon Melanie 7.0+8.1 / ohne Imprägnierung (3.413,00 EUR)	Pavillon Melanie 7.0+8.1 / mit Imprägnierung (Hellbraun) (3.976,00 EUR)	Pavillon Melanie 7.0+8.1 / mit Imprägnierung (Grau) (3.976,00 EUR)	Pavillon Melanie 7.0+8.1 / mit Imprägnierung (transparent) (3.976,00 EUR)		

Dachpappschindeln

Schindeln schwarz (rechteck)	Schindeln rot (rechteck)	Schindeln grün (rechteck)	Schindeln braun (rechteck)