Gartenhausserie Emma

Art-Nr.: Pal101797 / GTIN: 1743142000021 / Marke: Palmako

1.804,00 EUR / Stück

inkl. 19% USt. inkl. Versand

Lieferzeit ca. 4 - 6 Wochen

Dieses Produkt ist versandkostenfrei!

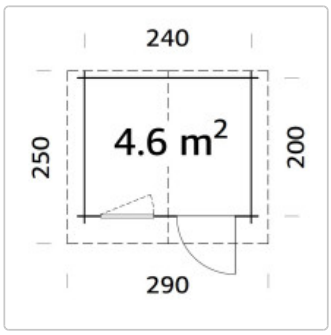

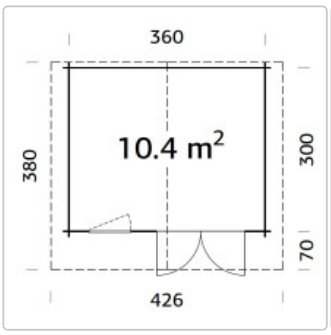

Produktinformation

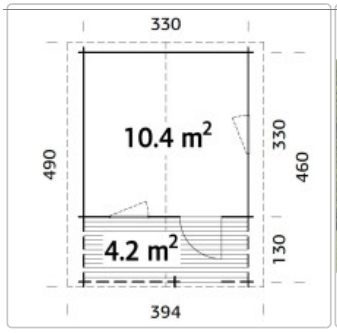

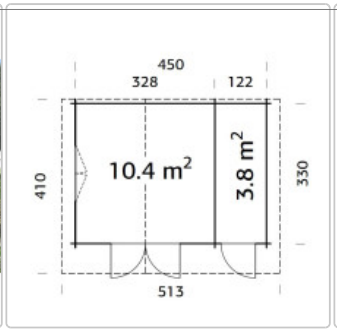

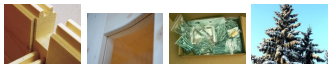

Produktinformation

Die Palmako Gartenhausserie Emma wird aus nord. Fichte gefertigt und in vielen Größenvarianten angeboten. Die Häuser sind geräumig gestaltet und teilweise mit Terrasse, Vordach oder einem integrierten Geräteraum ausgestattet. Das klassische Gartenhaus eignet sich für den universellen Einsatz als Geräteschuppen, Gartenpavillon oder Freizeithaus. Der breite Eingang ermöglicht ein bequemes Betreten des Holz-Gartenhauses, auch mit größeren Geräten, Gartenutensilien, Fahrrädern und Gartenmöbeln.

Klassische Optik
Das Gartenhaus überzeugt durch seine klassisches Design und ist dabei in der Farbe Natur gehalten. Durch die unbehandelte Oberfläche bleibt eine natürliche Optik mit Holzmaserung erhalten.

robuste Kontruktion
Das Gartenhaus ist in Blockbohlenbauweise aus unbehandeltem Holz gefertigt. Das Holz-Gartenhaus verfügt über eine robuste Konstruktion, mit einer Wandstärke von 34 mm. Die maximalen Schneelast des Satteldachs liegt bei 89 kg/m².

Lieferhinweise Gartenhäuser

Lieferhinweise Lieferzeit
Unsere Lieferzeiten sind unseren Artikeln direkt hinterlegt. Ist die Lieferzeit in Tagen angegeben, handelt es sich um Werktage.

Anlieferung
Unsere Lieferungen erfolgen grundsätzlich **frei Bordsteinkante**. Es sei denn, es wurde gesondert vereinbart und schriftlich festgehalten.

Das Feld „Anmerkungen zur Anlieferung“ im Checkout ist von Dir auszufüllen, damit wir mögliche Probleme bei der Anlieferung ausschließen bzw. eine Lösung hierfür erarbeiten können. Da wir unsere Waren zum Teil mit **40 Tonnen LKW´s** anliefern müssen wir gewährleisten, dass dieses auch möglich ist.

Beispiele für Besonderheiten bei der Anlieferung sind für uns:

- **Dein Grundstück ist nur über eine Brücke bis 16 Tonnen Traglast erreichbar.**
- **Dein Grundstück liegt in einer Sackgasse oder Spielstraße.**
- **Der Weg zu Deinem Haus/Grundstück ist unbefestigt.**
- **Du wohnst an einer Bundesstraße und es gibt dort keine Entlademöglichkeit auf dem Hof.**

Unsere Logistikpartner sind angehalten die Anlieferung zu avisieren. Hierfür ist es notwendig, dass Du eine Rufnummer hinterlässt unter der Du erreichbar bist!

Annahme der Ware
Auf dem Weg von unseren Lieferanten an Deine Baustelle kann es immer mal zu Beschädigungen der Umverpackungen kommen. Wenn Du die Ware von unseren Logistikpartnern entgegen nimmst, vergewissere Dich bitte von dem Zustand Deiner Ware, **bevor** Du den Empfang quittierst.

Sollte die Umverpackung Deiner bestellten Ware beschädigt sein, öffne die Verpackung und prüfe den Zustand der Ware direkt vor Ort und vor allem vor Quittierung der Empfangsbestätigung! Lass Dir eventuelle Beschädigungen bitte immer auf den Lieferpapieren vom Spediteur quittieren!

Produktinformation

Emma 4.6 m²

Emma 4.6 m²

- **Wandstärke: 28 mm**
- **Sockelmaß: 240 x 200 cm**
- **Wandhöhe: 194 cm**
- **Firsthöhe: 229 cm**
- **Grundfläche: 4.6 m²**
- **Umbauter Raum: 10.2 m³**
- **Vordach: 42 cm**
- **Dachfläche / -neigung: 7.4 m²/ 13.7°**
- **Dachbretter: 19 mm**
- **Fußboden: 19 mm**
- **Echtglas: 4 mm**
- **Tür, Durchgangsmaß: 73 x 175 cm**
- **Fenster, lichtes Maß: 66 x 89 cm**
- **Verpackung: 3.2 x 1 ,2 x 0,6 m**
- **Verpackungsgewicht: 485 kg**

Emma 10.4 m²

Emma 10.4 m²

- **Wandstärke: 34 mm**
- **Sockelmaß: 360 x 300 cm**
- **Wandhöhe: 205 cm**
- **Firsthöhe: 257 cm**
- **Grundfläche: 10.4 m²**
- **Umbauter Raum: 23.9 m³**
- **Vordach: 70 cm**
- **Dachfläche / -neigung: 16.8 m²/ 16.2°**
- **Dachbretter: 19 mm**
- **Fußboden: 19 mm**
- **Echtglas: 4 mm**
- **Tür, Durchgangsmaß: 151 x 175 cm**
- **Fenster, lichtes Maß 66 x 89 cm**
- **Verpackung: 4.5 x 1 ,2 x 0,7 m**
- **Verpackungsgewicht: 884 kg**

Emma 10.4 + 4.2 m²

Emma 10.4 + 4.2 m²

- **Wandstärke: 34 mm**
- **Sockelmaß: 330 x 330 cm**
- **Wandhöhe: 205 cm**
- **Firsthöhe: 257 cm**
- **Grundfläche: 14.6 m²**
- **Umbauter Raum: 24.1 m³**
- **Vordach: 140 cm**
- **Dachfläche / -neigung: 20.0 m²/ 17.6°**

Produktinformation

- **Dachbretter: 19 mm**
- **Fußboden: 19 mm**
- **Echtglas: 4 mm**
- **Tür, Durchgangsmaß: 73 x 175 cm**
- **Fenster, lichtes Maß: 66 x 89 cm**
- **Verpackung: 6.0 x 1 ,2 x 0,6 m**
- **Verpackungsgewicht: 1145 kg**

Emma 14.2 m²

Emma 14.2 m²

- **Wandstärke: 34 mm**
- **Sockelmaß: 450 x 330 cm**
- **Wandhöhe: 205 cm**
- **Firsthöhe: 268 cm**
- **Grundfläche: 14.3 m²**
- **Umbauter Raum: 33 m³**
- **Vordach: 70 cm**
- **Dachfläche / -neigung: 22.3 m²/ 14.7°**
- **Dachbretter: 19 mm**
- **Fußboden: 19 mm**
- **Echtglas: 4 mm**
- **Tür, Durchgangsmaß: 73 x 175, 151 x 175 cm**
- **Fenster, lichtes Maß: 119 x 89 cm**
- **Verpackung: 6.0 x 1 ,2 x 0,8 m**
- **Verpackungsgewicht: 1245 kg**

verfügbare Optionen

Hausserie / Imprägnierung / Anstrich

Emma 4.6 / ohne Imprägnierung (1.804,00 EUR)	Emma 4.6 / mit Imprägnierung (Hellbraun) (2.084,00 EUR)	Emma 4.6 / mit Imprägnierung (Grau) (2.084,00 EUR)	Emma 4.6 / mit Imprägnierung (transparent) (2.084,00 EUR)	Emma 10.4 / ohne Imprägnierung (3.128,00 EUR)	Emma 10.4 / mit Imprägnierung (Hellbraun) (3.645,00 EUR)
Emma 10.4 / mit Imprägnierung (Grau) (3.645,00 EUR)	Emma 10.4 / mit Imprägnierung (transparent) (3.645,00 EUR)	Emma 10.4+4.2 / ohne Imprägnierung (3.879,00 EUR)	Emma 10.4+4.2 / mit Imprägnierung (Hellbraun) (4.523,00 EUR)	Emma 10.4+4.2 / mit Imprägnierung (Grau) (4.523,00 EUR)	Emma 10.4+4.2 / mit Imprägnierung (transparent) (4.523,00 EUR)
Emma 14.2 / ohne Imprägnierung (4.400,00 EUR)	Emma 14.2 / mit Imprägnierung (Hellbraun) (5.133,00 EUR)	Emma 14.2 / mit Imprägnierung (Grau) (5.133,00 EUR)	Emma 14.2 / mit Imprägnierung (transparent) (5.133,00 EUR)		

Dachpappschindeln

Produktinformation

ohne	Schindeln schwarz (rechteck)	Schindeln rot (rechteck)	Schindeln grün (rechteck)	Schindeln braun (rechteck)

Dacheindeckung Dachpappe

ohne	mit Dachpappe