Produktinformation

Sauna Parima 2
Artikel-Nr.: 57018

Saunaofen:

9 kW Ofen + Steuergerät Easy Bio

Material	Nordische Fichte
Bauweise	vormontierte Elemente
Innenmaß Breite	181 cm
Innenmaß Tiefe	136 cm
Innenmaß Höhe	192 cm
Umbauter Raum	4,8 m³
Außenmaß Breite	196 cm
Außenmaß Tiefe	151 cm
Außenmaß Höhe	198 cm
Grundfläche	2,7 m²
Typ Ofen	9 KW Bio externe Steuerung
Ofensteuerung	extern Easy Bio
Anzahl Bänke	2 Stk.
Bank Material	Espe
Bank 1 Tiefe	57 cm
Bank 2 Tiefe	57 cm
Bank 3 Tiefe	-
Anzahl der Kopfstützen	1 Stk.
Kopfstütze Material	Espe
Ofenschutz Material	nordische Fichte
Ofenschutz Breite	60 cm
Ofenschutz Höhe	80 cm
Ofenschutz Tiefe	51 cm
Türart	Ganzglastür
Tür Scheibenfarbe	bronziert
Tür Höhe	175 cm
Position Tür und Zuluft tauschbar	nein
Durchgangsmaß Breite	64 cm
Durchgangsmaß Höhe	173 cm
Öffnungsrichtung Tür	rechts und links anschlagbar
Saunadach Bauweise	vormontierte Elemente
Saunadach Dämmung	42 mm
Spiegelbar	nein
Einstiegsart	Fronteinstieg
Verpackungsmaße mm/Gewicht kg	830x460x340x38,5, 1930x690x420x60, 2000x1200x660x272

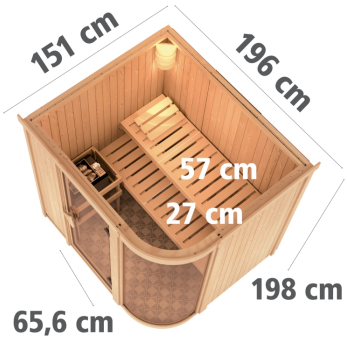

A DRAUFSICHT

(in cm)

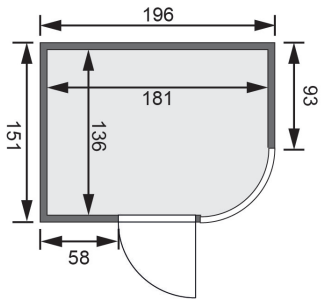

Technische Änderungen und Druckfehler vorbehalten - Maßangaben sind Zirkamaße

KARIBU-QUALITÄT
MADE IN GERMANY

5 JAHRE
HERSTELLERGARANTIE